第26回全九州私立高等学校男女バレーボール選手権大会（ 女子決勝トーナメント ）

期日：令和8年8月26日(水)～27日(木)
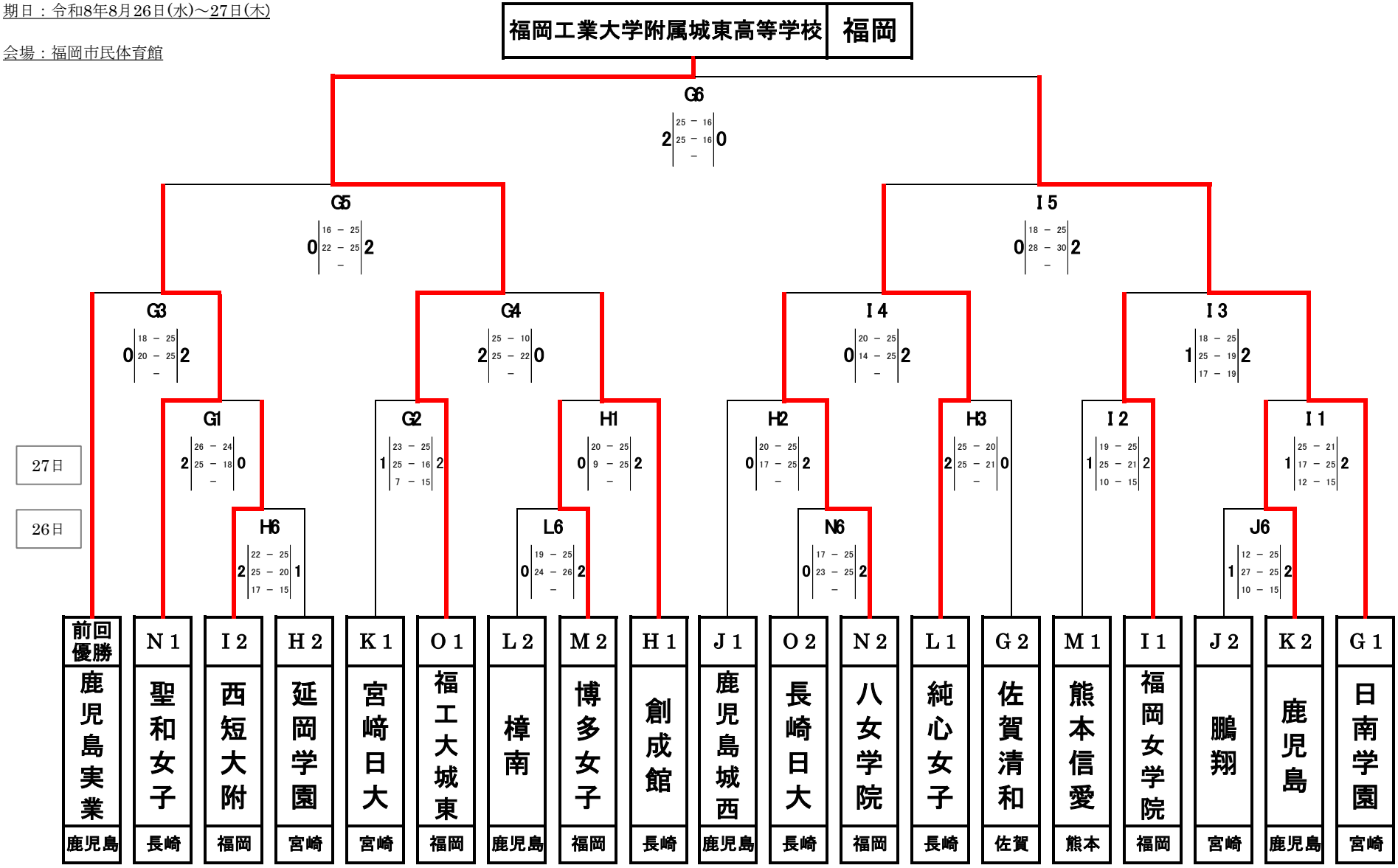
会場：福岡市民体育館